©COPYRIGHT by MEIKO

1.0	接通机器：排水口座位隔气装在机器内部, DN 22
1.1	排水（距地板标高最大700 mm), DN 50
2.0	接通机器：淡水供应，G 3/4"
2.2	软 - 冷水 10°C, DN 15, G 3/4 a 最大 0,54 mmol/l $CaCO_3$（最大 3°dH） 流速: 5 l/min 最小流压: 60 kPa / 0.6 bar 在电磁阀之前 最大压力: 500 kPa / 5.0 bar 关闭旋塞和精过滤器 ≤ 25 µm
3.0	接通机器：电气连接电缆 5G 6mm²
3.1	机器的供电: 3N PE 400V ~ 50Hz 额定电流 / 额定功率: 16.3 A / 10.0 kW 保险丝保护： 20 A ⏚ 电位补偿导线 总开关必须由现场提供
	提示：适用于电源电压的电气设备： 3N PE 380-415 V 50 Hz / 1N PE 220-240 V 50 Hz
6.0	洗碗间的热负荷 该值专用于以下室内条件： 室温 22 °C，相对湿度 55 % 根据 EN 16282 的建议抽风区域 总热负荷包含 6.1
6.1	机器在正常的洗涤模式下的热负荷: 在 25 程序运行时/h 总共 2.7 kW, 可感知 1.8 kW, 潜在 0.9 kW
	在考虑整体空间负荷时，还需考虑其他所有的空间负荷. 必须根据 EN 16282 标准设计室内通风.
从机器导出的接驳管线 1,8 m	
接驳管线位置可以左右互换！	
高度可调： 设备支脚 +/- 30 mm, MEIKO 台脚 +/- 15 mm	
机器可选的功能	
(A)进口高度	
(D) 催干剂管和吸枪	
(E) 洗涤液分配器连吸枪	
Power Wash	
自动揭盖系统	
现场提供进给台	
现场提供洁碟台	

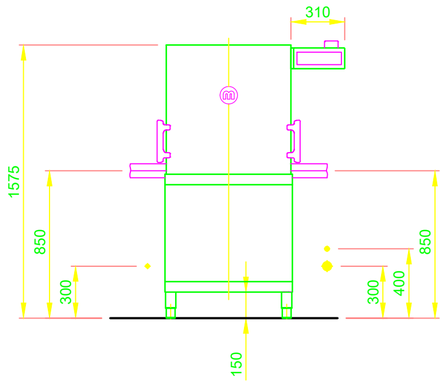

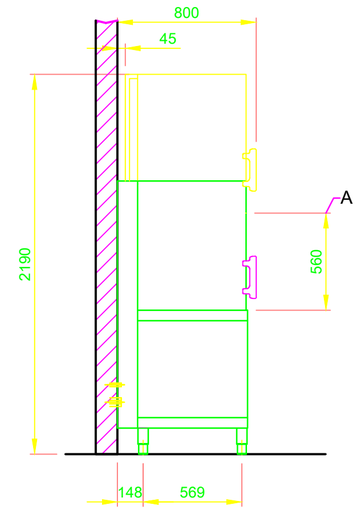

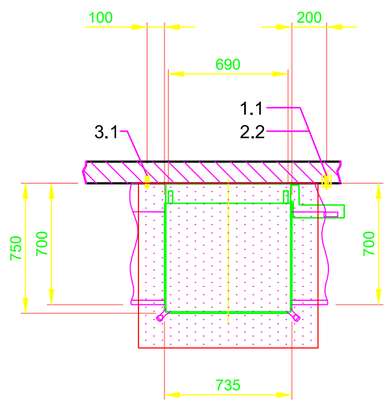

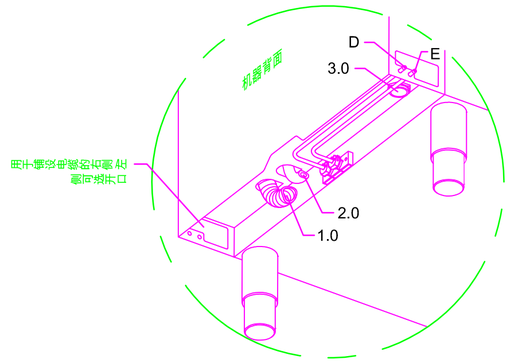

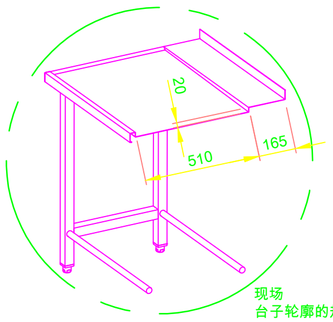

现场
台子轮廓的规定

MEIKO Wash-Up Technologies LTD. N0.2,Jingye Road Torch High Tech Industrial Development Zone Zhongshan, Guangdong,P.R.C. 邮政编码: 528437 电话:+86 (0)760 85317591 传真:+86 (0)760 85314217 网页: http://www.meiko.de http://www.meikochina.com	修改			
	主题： DISHWASHER STANDARD DRAWING / CHN 规格：餐具			标题 / 型号： M-ICLEAN HL M2
	图纸编号： S00087638			订单号：
	尺寸： 1:25	签名： 07.08.2020 m-iplan		检查： 07.08.2020 m-iplan

未经我们许可，禁止将此图纸转交给第三方参阅，复制或用于竞争目的。我们保留所有权利！保留因技术进步而修改设备的权利。本图纸是自动生成，并没有接受检查和批准过程以及修改程序。

请注意：
本文档只与在附录页
"重要的提示"中定义的条件配合才有效！这些要求制造商提供或在 Partnernet 处下载。

OM000019952.2.5

CHN ZH

©COPYRIGHT by MEIKO